PHOTO & VIDEO HOUSING
DIVEROSS
UNDERWATER TECHNOLOGY
DIVE ROSS
UNDERWATER TECHNOLOGY

СОДЕРЖАНИЕ

СРАВНИТЕЛЬНАЯ ТАБЛИЦА ПОДВОДНЫХ БОКСОВ DRP100, DRP200, DRV100 — 2

DR P 100 — 3

DR P 200 — 4

DR V 100 — 5

РУКОВОДСТВО ПО ВЫБОРУ ПОРТА ДЛЯ БОКСА DRP100 — 6

DRA0001 - КОРОТКИЙ СТАНДАРТНЫЙ ПОРТ 60ММ — 7

DRA0002 - ДЛИННЫЙ СТАНДАРТНЫЙ ПОРТ 80 ММ — 8

DRA0003 - СФЕРИЧЕСКИЙ ПОРТ — 9

DRA0015 - СФЕРИЧЕСКИЙ ПОРТ ДЛЯ ОБЪЕКТИВА «РЫБИЙ ГЛАЗ» — 10

DRA0004 - УДЛИНИТЕЛЬ 50 ММ — 11

DRA0014 - УДЛИНИТЕЛЬ 33 ММ — 11

DRA0008 - КОМПЛЕКТ ДЕРЖАТЕЛЕЙ ДЛЯ ВНЕШНЕГО ОСВЕЩЕНИЯ — 12

DRA0009 - КОМПЛЕКТ ДЕРЖАТЕЛЕЙ ДЛЯ ВНЕШНЕГО ОСВЕЩЕНИЯ — 12

DRL100 - КОМПЛЕКТ ФОНАРЕЙ ВНЕШНЕГО ОСВЕЩЕНИЯ — 13

DRL200 - ВНЕШНЯЯ ФОТОВСПЫШКА — 14

DRA0007 - УСТРОЙСТВО ДЛЯ ИЗМЕНЕНИЯ ФОКУСНОГО РАССТОЯНИЯ ОБЪЕКТИВА — 15

DRA0010 - ПОРТ ДЛЯ ОБЪЕКТИВОВ С РУЧНЫМ ИЗМЕНЕНИЕМ ФОКУСНОГО РАССТОЯНИЯ — 16

DRA0017 - СВИНЦОВЫЙ ГРУЗ — 17

КЕЙСЫ DR – КЕЙСЫ ДЛЯ БОКСОВ DIVEROSS — 18

КОНТАКТНАЯ ИНФОРМАЦИЯ — 19

ТАБЛИЦА СОВМЕСТИМОСТИ ПОДВОДНЫХ БОКСОВ DRP100, DRP200, DRV100 С ФОТО И ВИДЕО КАМЕРАМИ

DRP100

Таблица совместимости бокса DRP100 с моделями камер

Canon	PENTAX	Nikon	OLYMPUS	SONY	Panasonic
EOS 350D EOS 400D EOS 450D EOS 500D EOS 550D EOS 600D EOS 1000D EOS 1100D	K-5 K-7	D40 D3000 D3100 D5000 D5100	E620	DSLR a230 DSLR a290 DSLR a330 DSLR a390	GH1 GH2

DRP200

Таблица совместимости бокса DRP200 с моделями камер

Canon	PENTAX	Nikon	OLYMPUS	SONY	Panasonic
EOS 30D EOS 40D EOS 50D EOS 60D EOS 5D EOS 5D MKII EOS 7D	K-10 K-20	D70 D80 D90 D200 D300 D300S D700 D7000	E-3 E-30	DSLR a500 DSLR a550 DSLR a900	

DRV100

Таблица совместимости бокса DRV100 с моделями камер

Canon	SONY	Panasonic	SAMSUNG	JVC	OLYMPUS
LEGRIA HF HG HV FS MD	HDR-CX HDR-XR HDR-SR HDR-HC	HDC SDR-H SDR-S (кроме SDR-S150) NV-GS	SMX VP HMX	EVERIO X G S HD	

MADE IN ITALY

DRP100

ПОДВОДНЫЙ БОКС

МАКСИМАЛЬНАЯ ГЛУБИНА ПОГРУЖЕНИЯ **80** МЕТРОВ

MADE IN ITALY

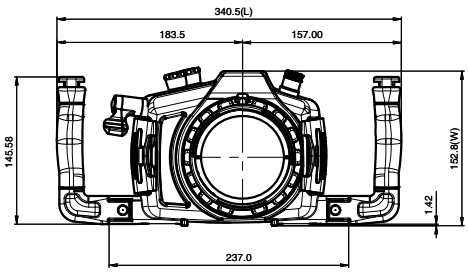

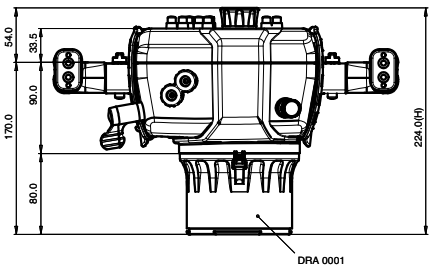

Модель № :	DRP 100
Внешняя длина (L)	340.5 мм
Внешняя ширина (W)	152.8 мм
Внешняя высота (H)	224.0 мм
Внешняя высота крышки	54.0 мм
Вес пустого бокса с DRA0001	1.65 кг

Таблица совместимости бокса DRP100 с моделями камер

Canon	PENTAX	Nikon	OLYMPUS	SONY	Panasonic
EOS 350D	K-5	D40	E620	DSLR a230	GH1
EOS 400D	K-7	D3000		DSLR a290	GH2
EOS 450D		D3100		DSLR a330	
EOS 500D		D5000		DSLR a390	
EOS 550D		D5100			
EOS 600D					
EOS 1000D					
EOS 1100D					

DRP 200

ПОДВОДНЫЙ БОКС

МАКСИМАЛЬНАЯ ГЛУБИНА ПОГРУЖЕНИЯ **80** МЕТРОВ

MADE IN ITALY

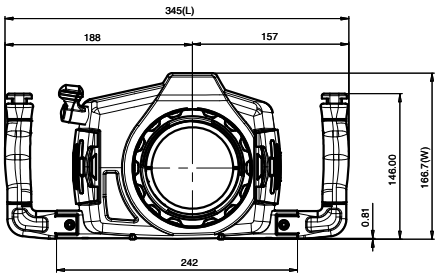

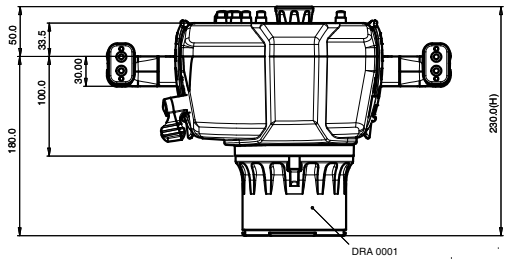

Модель № :	DRP 200
Внешняя длина (L)	345.0 мм
Внешняя ширина (W)	166.7 мм
Внешняя высота (H)	230.0 мм
Внешняя высота крышки	50.0 мм
Вес пустого бокса с DRA0001	2.1 кг

Таблица совместимости бокса DRP200 с моделями камер

Canon	PENTAX	Nikon	OLYMPUS	SONY	Panasonic
EOS 30D	K-10	D70	E-3	DSLR a500	
EOS 40D	K-20	D80	E-30	DSLR a550	
EOS 50D		D90		DSLR a900	
EOS 60D		D200			
EOS 5D		D300			
EOS 5D MKII		D300S			
EOS 7D		D700			
		D7000			

DRV100

ПОДВОДНЫЙ БОКС

МАКСИМАЛЬНАЯ ГЛУБИНА ПОГРУЖЕНИЯ **80** МЕТРОВ

MADE IN ITALY

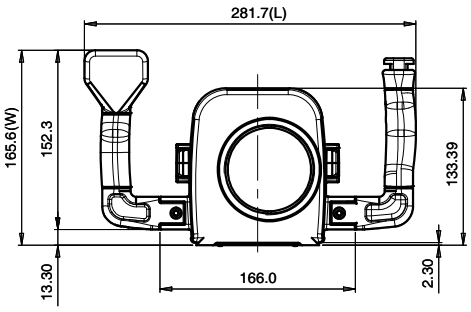

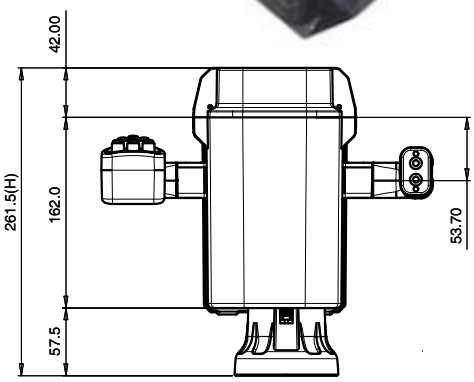

Модель № :	DRV 100
Внешняя длина (L)	281.7 мм
Внешняя ширина (W)	165.6 мм
Внешняя высота (H)	261.5 мм
Внешняя высота крышки	42.0 мм
Вес пустого бокса	1.76 кг

Таблица совместимости бокса DRV100 с моделями камер

Canon	SONY	Panasonic	SAMSUNG	JVC	OLYMPUS
LEGRIA HF HG HV FS MD	HDR-CX HDR-XR HDR-SR HDR-HC	HDC SDR-H SDR-S (кроме SDR-S150) NV-GS	SMX VP HMX	EVERIO X G S HD	

РУКОВОДСТВО ПО ВЫБОРУ ПОРТА ДЛЯ БОКСА DRP

В линейке продукции Diveross представлены 3 порта и один удлинитель.
Цель данного руководства - помочь пользователю правильно подобрать порт, соответствующий оптическим требованиям Вашей камеры.
Чтобы изображения не получились обрезанными, следует помнить, что расстояние от объектива до стекла должно быть как можно меньше.
Эта проблема возникает при использовании сферического порта, так как в нём есть широкоугольная линза.
Мы предлагаем следующую продукцию:

DRA0001
Короткий порт

DRA0002
Длинный порт

DRA0003
Сферический порт

DRA0015
Сферический широко-
угольный порт

DRA0019
Порт «Рыбий глаз»

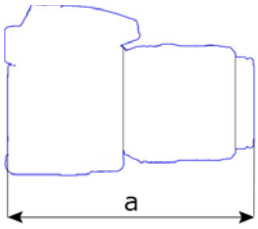

Чтобы избежать ошибок при выборе порта, следуйте следующим инструкциям:

- Максимально выдвиньте зум и фокус фотоаппарата
- Измерьте общую длину так, как показано на картинке

DRA0004
Удлинитель

DRA0014
Удлинитель

MADE IN ITALY

a = Длина камеры с полностью выдвинутым объективом.

Сравните параметры a с данными таблицы:

a	Артикул порта	Фото
a < 145 мм	DRA0001	
145 мм < a > 165 мм	DRA0002	
145 мм < a > 195 мм	DRA0004 DRA0001 +	
165 мм < a > 205 мм	DRA0004 DRA0002 +	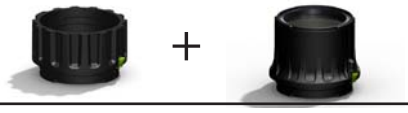

Для камер со стандартным микро/макро фокусом

a	Артикул порта	Фото
a < 152 мм	DRA0003	
152 мм < a > 202 мм	DRA0004 DRA0003 +	

Для широкоугольных камер

Данная схема разработана для того, чтобы помочь Вам в выборе порта нужного размера.

DRA0001 КОРОТКИЙ СТАНДАРТНЫЙ ПОРТ 60 мм

Стандартный порт состоит из акрилового стекла, черного пластика ABS* и надёжного байонетного соединителя, который обеспечивает защиту от случайного открывания (по Вашему заказу акриловое стекло может быть заменено на хрустальное).Этот порт предназначен для стандартных объективов с фиксированной фокусировкой. Он подходит для объективов с максимальным диаметром 83 мм. Для использования объективов большего размера можно применить удлинитель DRA0004 и DRA0014.

* - Акрилонитрилбутадиенстирол - ударопрочная техническая термопластичная смола.

MADE IN ITALY

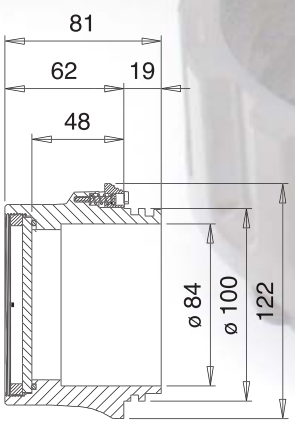

Материал корпуса: пластик ABS
Материал объектива: прозрачное акриловое стекло
Уплотнительное кольцо: 4362

DRA0002 ДЛИННЫЙ СТАНДАРТНЫЙ ПОРТ 80 мм

Длинный порт 80 мм имеет такие же характеристики, что и короткий порт 60 мм.
Длинный стандартный порт состоит из акрилового стекла, чёрного пластика ABS* и надёжного байонетного соединителя, который обеспечивает защиту от случайного открывания (по Вашему заказу акриловое стекло может быть заменено на хрустальное). Этот порт предназначен для стандартных объективов с фиксированной фокусировкой. Он подходит для объективов с максимальным диаметром 83 мм. Для использования объективов большего размера можно применить удлинитель DRA0004 и DRA0014.

* - Акрилонитрилбутадиенстирол - ударопрочная техническая термопластичная смола.

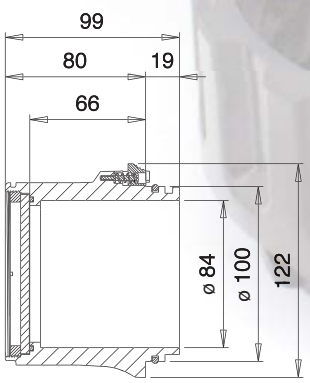

Материал корпуса: пластик ABS
Материал объектива: прозрачное акриловое стекло
Уплотнительное кольцо: 4362

MADE IN ITALY

DRA0003 СФЕРИЧЕСКИЙ ПОРТ

Сферический порт состоит из сферического стекла, черного корпуса из пластика ABS* и поликарбоната, а также надёжного байонетного соединителя, который обеспечивает защиту от случайного открывания.
Мы советуем использовать широкоугольные объективы, также Вы можете использовать удлинитель при необходимости.
Подходит для объективов с максимальным диаметром 86 мм.

* - Акрилонитрилбутадиенстирол - ударопрочная техническая термопластичная смола.

MADE IN ITALY

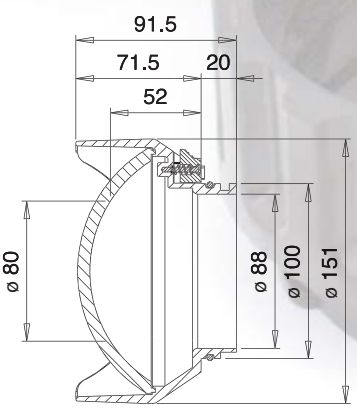

Материал корпуса: пластик ABS
Материал объектива: поликарбонат MAKROLON
Уплотнительное кольцо: 4362

DRA0015 СФЕРИЧЕСКИЙ ПОРТ ДЛЯ ОБЪЕКТИВА «РЫБИЙ ГЛАЗ»

Имеет такие же характеристики, что и сферический порт, но с дополнительными вырезами для более широкого угла съёмки. Сферический порт для объектива «Рыбий глаз» состоит из сферического стекла, чёрного корпуса из пластика ABS,* а также надёжного байонетного соединителя, который обеспечивает защиту от случайного открывания.
Мы советуем Вам использовать объектив «Рыбий глаз», если Вы планируете снимать под углом до 180 градусов. Он подходит для объективов с максимальным диаметром 86 мм.

* - Акрилонитрилбутадиенстирол - ударопрочная техническая термопластичная смола.

MADE IN ITALY

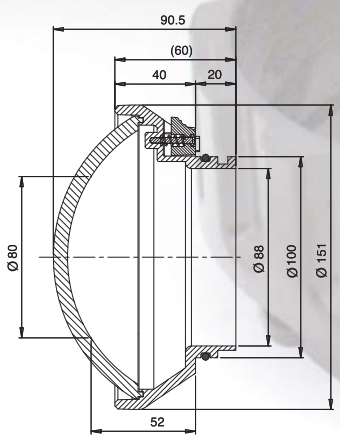

Материал корпуса: пластик ABS

Материал объектива: поликарбонат MAKROLON

Уплотнительное кольцо: 4362

DRA0004 УДЛИНИТЕЛИ ДЛЯ ПОРТА 50 мм
DRA0014 УДЛИНИТЕЛИ ДЛЯ ПОРТА 33 мм

Удлинители - это кольца, находящиеся между боксом и портом. Они используются в том случае, когда объектив длинный и невозможно использовать стандартный порт.
Удлинители состоят из чёрного пластика ABS* с надёжным байонетным соединителем, который обеспечивает защиту от случайного открывания. Для этого необходимо использовать объектив определённой длины.
Подходит для объективов с максимальным диаметром 86 мм.

* - Акрилонитрилбутадиенстирол - ударопрочная техническая термопластичная смола.

MADE IN ITALY

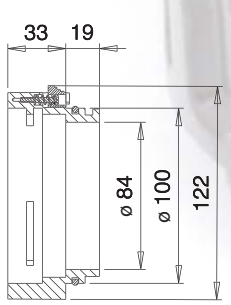

Материал корпуса: пластик ABS
Уплотнительное кольцо: 4362

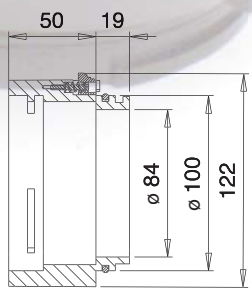

DRA0009 DRA0008 КОМПЛЕКТ ДЕРЖАТЕЛЕЙ ДЛЯ ВНЕШНЕГО ОСВЕЩЕНИЯ

Держатели (армы) внешнего освещения для подводного бокса позволяют фиксировать источники света (постоянный свет или вспышка) для освещения во время фото- и видеосъёмки. Вы можете использовать вспышки разных производителей благодаря универсальному разъёму T1. В комплект входит крепление с кнопкой управления и зубчатая система для фиксации держателя. Держатели (длиной 27 мм) изготовлены из анодированного, устойчивого против коррозии алюминия, окрашенные в черный цвет. Мы предлагаем 2 типа держателей:

(DRA0009) РЕГУЛИРУЕМЫЕ ДЕРЖАТЕЛИ:
для тех, у кого уже есть комплект фонарей внешнего освещения с удлинителями, есть возможность удвоить длину штанг за счёт этих универсальных держателей.

MADE IN ITALY

(DRA0008) ДВОЙНЫЕ РЕГУЛИРУЕМЫЕ ДЕРЖАТЕЛИ:
устанавливаются к рукояткам DRP100 и DRP200 (если это возможно для вспышки), так же как и к DRV100 (если это возможно для фонаря). Сделайте максимальную длину соединительных кабелей и Вы сможете увеличить длину штанг для освещения.

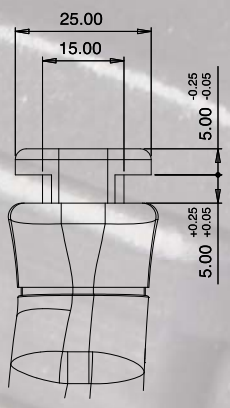

Эта зубчатая система обеспечивает безопасную блокировку. Она подходит для более тяжёлых источников освещения.

DRL100 КОМПЛЕКТ ФОНАРЕЙ ВНЕШНЕГО ОСВЕЩЕНИЯ

- Тип освещения - HID* при цветовой температуре 6000°K
- 2 переключателя и батарея размещены в герметичном резервуаре под боксом
- Лампочки по 35 Ватт (эквивалент - галогеновые лампочки по 55 Ватт)
- Бесперебойное / постоянное освещение в течение 35 минут
- Лампочки могут быть включены отдельно друг от друга с помощью двух кнопок на рукоятке, на которой также есть функция управления видеокамерой другими кнопками
- Источники освещения закреплены на двух регулируемых кронштейнах, которые могут размещаться в любом положении во время съёмки
- Источники освещения подключены к аккумулятору через съёмные разъёмы кабелей
- Имеется возможность добавить второй аккумулятор для увеличения времени работы освещения

* - HID (High Intensity Discharge) - Высоко интенсивный заряд (ксенон)

Вес комплекта: 3 кг

MADE IN ITALY

6000* K

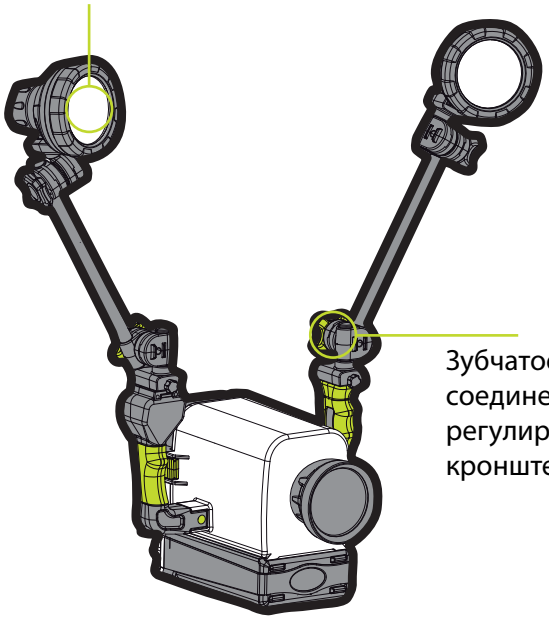

Зубчатое соединение с регулировкой кронштейна

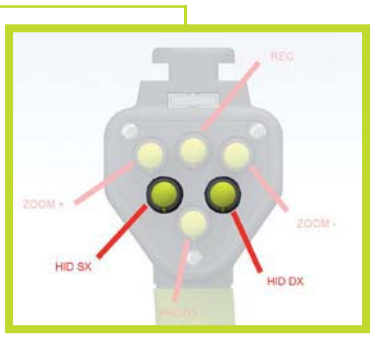

Аккумулятор автоматически блокируется при закрытии бокса

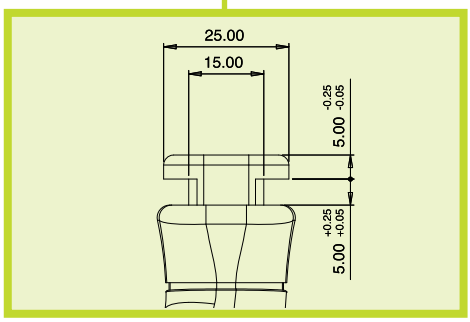

DRL200 ВНЕШНЯЯ ФОТОВСПЫШКА

DRL200 - это удобная и универсальная подводная вспышка с ведущим числом 11* под водой. Имеется возможность использовать вспышку в режиме TTL** с Canon, Nikon, Olympus и Panasonic.
Вспышка Nissin Di466 находится в боксе из прозрачного поликарбоната, которая может устанавливаться на фотокамере и использоваться в качестве дополнительного освещения.
Вспышка DRL200 может регулироваться при помощи держателя. Также есть возможность управления вспышкой под водой с помощью герметичных кнопок, установленных на боксе.
DRL200 работает с системой Nikonos 5-pin, которая позволяет синхронизировать вспышку с камеры. Вспышка может быть установлена в режиме TTL и управляться внешними кнопками.

* - TTL («Through the lens - сквозь линзу/объектив») - режим работы фотовспышкой
** - Ведущее число 11 показывает мощность вспышки и предельное расстояние эффективно только на короткой дистанции.

Основные характеристики DRL200

- Работа в режиме TTL с камерами Canon, Nikon и 4/3
- Ведущее число : 33 /109 с фокусным расстоянием 105 мм (11 под водой)
- Угол освещения: 24-105 мм (18 мм с диффузором)
- Мощность импульса: 6 ступеней: полная - 1/2-1/4-1/8-1/16-1/32
- Режим работы вспышки: (для Canon) E-TTL и E-TTL II (для Nikon) i-TTL
- Источник питания: 4 X LRG(AA)
- Время перезарядки: 0.2 - 4.5 сек. при полной мощи батареек alkaline
  0.2 - 3.8 сек. при батарейках Ni-MH
- Число вспышек: 200 - 1500 вспышек при полной мощи батареек alkaline
- Цветовая температура: 5,600K (как при естественном освещении)

В КОМПЛЕКТЕ СО ВСПЫШКОЙ NISSIN Di466

MADE IN ITALY

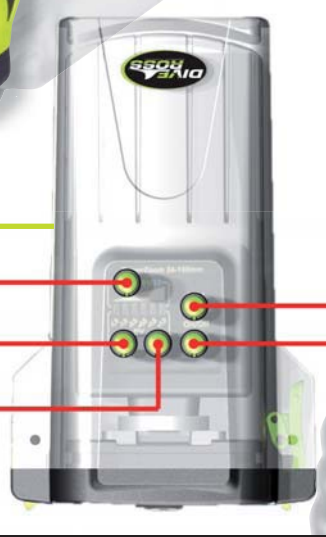

DRA0007

УСТРОЙСТВО ДЛЯ ИЗМЕНЕНИЯ ФОКУСНОГО РАССТОЯНИЯ MOTOZOOM

Это устройство позволяет Вам с помощью моторного привода регулировать зум камеры снаружи бокса DRP. Нужно использовать всего 2 кнопки («+» и «-») .
Чтобы подобрать кольцо для объектива Вашей фотокамеры, необходимо сообщить производителю тип камеры и объектив, которые Вы собираетесь использовать для того, чтобы подобрать кольцо к Вашему объективу.

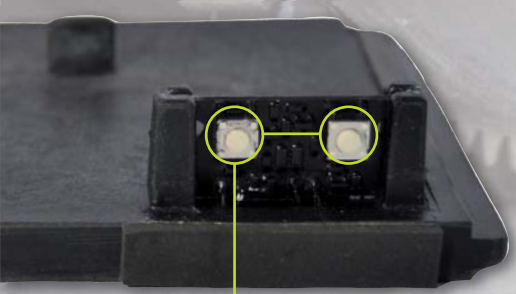

Список подходящих объективов для Motozoom и Manualzoom

CANON			
ОПТИКА	MOTOZOOM	MANUALZOOM	**ПРИМЕЧАНИЕ**
10-22	ДА	НЕТ	
10-20 SIGMA	ДА	НЕТ	F4-5.6 EX DC HSM
17-85	ДА	ДА	ОГРАНИЧЕНО
18-55	ДА	ДА	
18-55 IS	ДА	ДА	
17-40	ДА	НЕТ	
17-35	ДА	НЕТ	
16-35	ДА	НЕТ	
NIKON			
ОПТИКА	MOTOZOOM	MANUALZOOM	**ПРИМЕЧАНИЕ**
10-24	ДА	НЕТ	
12-24	ДА	НЕТ	
16-85	ДА	ДА	ОГРАНИЧЕНО
10-20 SIGMA	ДА	НЕТ	F4-5.6 EX DC HSM
18-55	ДА	ДА	
18-55 VR	НЕТ	ДА	ОГРАНИЧЕНО
18-70	ДА	ДА	
10-17 TOKINA	ДА	ДА	ОГРАНИЧЕНО
SONY			
ОПТИКА	MOTOZOOM	MANUALZOOM	**ПРИМЕЧАНИЕ**
11-18	ДА	ДА	
18-70	ДА	ДА	
18-55	ДА	ДА	
PENTAX			
ОПТИКА	MOTOZOOM	MANUALZOOM	**ПРИМЕЧАНИЕ**
10-17	ДА	ДА	
18-55	ДА	ДА	
OLYMPUS			
ОПТИКА	MOTOZOOM	MANUALZOOM	**ПРИМЕЧАНИЕ**
12-60	ДА	ДА	
SONY			
ОПТИКА	MOTOZOOM	MANUALZOOM	**ПРИМЕЧАНИЕ**
14-140	ДА	НЕТ	

«Ограничено» означает, что происходит затемнение изображения по краям кадра.
Для информации по объективам с другим фокусным расстоянием других производителей обращайтесь к нам.

Каждое кольцо имеет определенный способ установки. В других случаях Вы найдете инструкции по совместимости объектива и кольца.

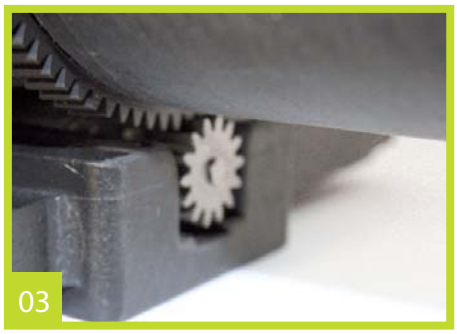

Микро мотор и зубчатое кольцо должны подходить друг другу, как показано на рисунке.

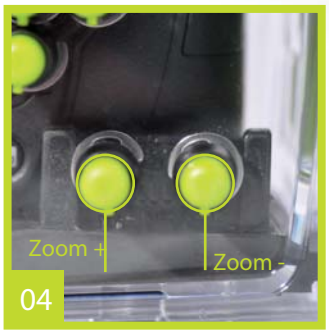

Когда бокс закрыт, зум может регулироваться двумя кнопками снаружи бокса.

DRA0010 ПОРТ ДЛЯ ОБЪЕКТИВОВ С РУЧНЫМ ИЗМЕНЕНИЕМ ФОКУСНОГО РАССТОЯНИЯ MANUALZOOM

Этот порт позволяет Вам регулировать зум камеры снаружи бокса, используя ручку управления зумом, установленной на порте. Она взаимодействует с кольцом-адаптером через зубчатую передачу, установленную на объективе.
Зубчатое кольцо имеет определенный способ установки. Этот комплект включает в себя порт с ручкой управления зумом и специальное кольцо-адаптер для любого вида объектива.

MADE IN ITALY

Список подходящих объективов Motozoom и Manualzoom

CANON			
ОПТИКА	MOTOZOOM	MANUALZOOM	**ПРИМЕЧАНИЕ**
10-22	ДА	НЕТ	
10-20 SIGMA	ДА	НЕТ	F4-5.6 EX DC HSM
17-85	ДА	ДА	ОГРАНИЧЕНО
18-55	ДА	ДА	
18-55 IS	ДА	ДА	
17-40	ДА	НЕТ	
17-35	ДА	НЕТ	
16-35	ДА	НЕТ	
NIKON			
ОПТИКА	MOTOZOOM	MANUALZOOM	**ПРИМЕЧАНИЕ**
10-24	ДА	НЕТ	
12-24	ДА	НЕТ	
16-85	ДА	ДА	ОГРАНИЧЕНО
10-20 SIGMA	ДА	НЕТ	F4-5.6 EX DC HSM
18-55	ДА	ДА	
18-55 VR	НЕТ	ДА	ОГРАНИЧЕНО
18-70	ДА	ДА	
10-17 TOKINA	ДА	ДА	ОГРАНИЧЕНО
SONY			
ОПТИКА	MOTOZOOM	MANUALZOOM	**ПРИМЕЧАНИЕ**
11-18	ДА	ДА	
18-70	ДА	ДА	
18-55	ДА	ДА	
PENTAX			
ОПТИКА	MOTOZOOM	MANUALZOOM	**ПРИМЕЧАНИЕ**
10-17	ДА	ДА	
18-55	ДА	ДА	
OLYMPUS			
ОПТИКА	MOTOZOOM	MANUALZOOM	**ПРИМЕЧАНИЕ**
12-60	ДА	ДА	
SONY			
ОПТИКА	MOTOZOOM	MANUALZOOM	**ПРИМЕЧАНИЕ**
14-140	ДА	НЕТ	

«Ограничено» означает, что происходит затемнение изображения по краям кадра.
Для информации по объективам с другим фокусным расстоянием других производителей обращайтесь к нам.

DRA0017 СВИНЦОВЫЙ ГРУЗ

Подводные боксы серии DRP изготовлены из поликарбоната, который обеспечивает наилучшую безопасность видеокамеры под водой. Учитывая то, что вес приборов освещения может быть различным, мы предлагаем устройство с двумя резьбовыми винтами для крепления свинцового груза к боксу.
Для этого, мы поставляем свинцовый груз с контейнером, созданного специально для боксов серии DRP.

Контейнер со свинцовым грузом и крепёжными винтами

MADE IN ITALY

DR-CASES КЕЙСЫ DIVEROSS

Большинство жёстких герметичных кейсов сделаны из обычного полипропилена: наш научно-исследовательский отдел разработал улучшенную массу, основанную на полипропилене, с добавлением высокопрочных резин. TTX01 позволяет производить более лёгкие и более прочные кейсы.
Благоларя специальной массе, которую мы добавляем, она делает стенки кейса более эластичными и тонкими, повышая его ударопрочность. Кроме того, улучшенные характеристики полипропилена делают кейсы кислотостойким, устойчивым к повреждениям и резким перепадам температур (кейс проходил тестирование при температуре от - 40° С до + 80°С).

TTX01

DRC 1100

Размер: lt0,1

внутренние параметры:
57 x 58 x 25 мм
внешние параметры:
69 x 80 x 32 мм

крышка: 12,5 мм
дно: 12,5 мм
Вес: пустой:0,40 кг
Продаётся пустой
Температура: min max
-40C +80C

TTX01

DRC 1300

Размер: lt0,2

внутренние параметры:
116 x 67 x 25 мм
внешние параметры:
127 x 90 x 32 мм

крышка: 12,5 мм
дно: 12,5 мм
Вес: пустой: 0,80 кг
Продаётся пустой
Температура: min max
-40C +80C

TTX01

DRC 2500

Размер: lt25

внутренние параметры:
450 x 320 x 175 мм
внешние параметры:
480 x 385 x 190 мм

крышка: 46 мм
дно: 129 мм
Вес: пустой: 3,15 кг
С наполнителем: 3,71 кг
Продаётся пустой
Температура: min max
-40C +80C

W На колёсиках

lt Объём в литрах

MADE IN ITALY

TTX01

W

DRC 2550

Размер: lt29

внутренние параметры:
510 x 285 x 199 мм
внешние параметры:
545 x 350 x 230 мм

крышка: 46 мм
дно: 153 мм
Вес: пустой: 4,85 кг
С наполнителем: 5,35 кг
Температура: min max
-40C +80C

TTX01

W

DRC 2650

Размер: lt38

внутренние параметры:
484 x 360 x 218 мм
внешние параметры:
550 x 420 x 260 мм

крышка: 46 мм
дно: 172 мм
Вес: пустой: 6,05 кг
С наполнителем: 6,97 кг
Температура: min max
-40C +80C

Кейс продаётся пустой. По Вашему заказу - с наполнителем (как показано на рисунке)

КОНТАКТНАЯ ИНФОРМАЦИЯ

По вопросам приобретения продукции компании Diveross на территории России, Украины и Белоруссии Вы можете обращаться в компанию "Мобильный Век".

Компания ООО "Мобильный Век" - эксклюзивные дистрибьюторы подводных боксов DiveRoss на территории России, Украины и Белоруссии.

Наш адрес:
191023, г. Санкт-Петербург, Набережная реки Фонтанки, д.17

Телефоны:
8 (812) 371-96-98, 371-99-04

E-mail:
info@mobile-vek.ru

Сайты:
www.mobile-vek.ru
www.diveross.ru